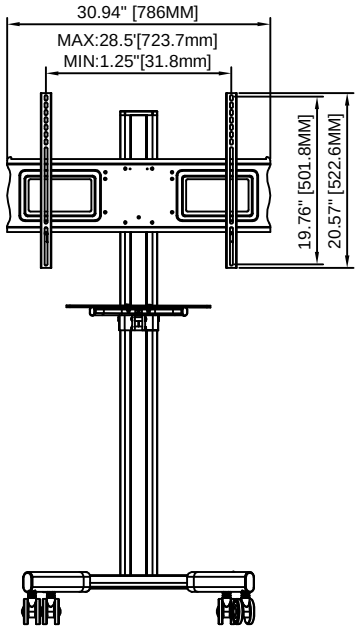

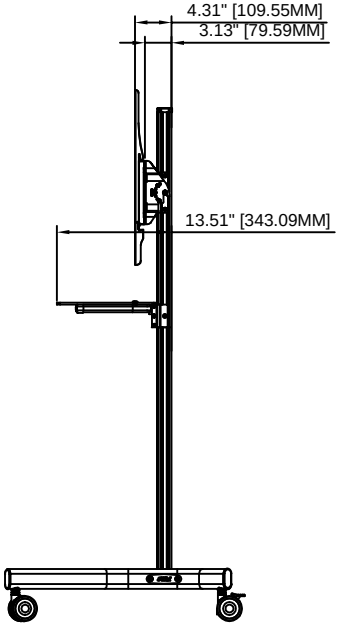

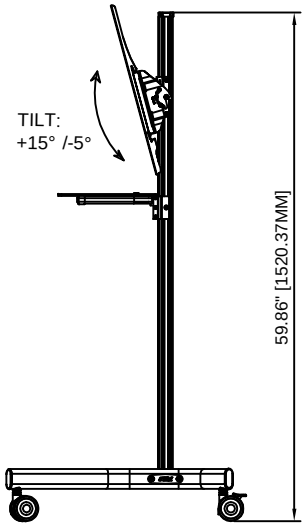

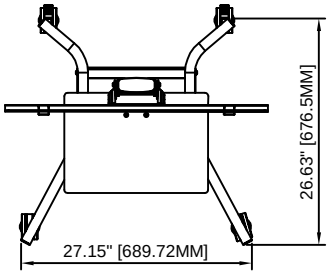

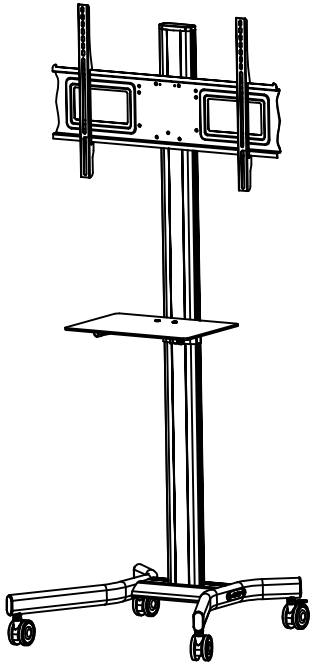

TITLE:	
M63	
SIZE **B**	**DWG.NO.** **M63**